

DVC Wentylatory dachowe

Odśrodkowy wentylator dachowy z pionowym wyrzutem i silnikiem EC

- **DVC** to wersja **nieizolowaną**
- **DVCI** to wersja izolowana z izolacją **akustyczną** i **termiczną 50 mm**
- **DVC/DVCI-S:** Potencjometr w zestawie ułatwiający uruchomienie
- **DVC/DVCI-P:** Zintegrowany regulator ciśnienia
- Szeroki zakres **akcesoriów**
- Dostępne z **silnikami EC** dla **50** i **60Hz**

Więcej szczegółów znajdziesz w naszym katalogu online

Elastyczność

Wentylatory DVC/DVCI przeznaczone są do pracy z **pionowym wyrzutem** powietrza
Wentylatory zostały zaprojektowane do pracy z dużymi ilościami powietrza przy średnim ciśnieniu bez generowania nadmiernego hałasu
DVC/DVCI-S posiadają płynną regulację poprzez sygnał 0-10V, mają zintegrowany potencjometr.
DVC/DVCI-P są wyposażone w zintegrowany regulator ciśnienia do prostej realizacji regulacji stałego ciśnienia.

Niezawodność

Wytrzymała obudowa wykonana z aluminium **odpornego na wodę morską** z wewnętrzną **ramą ze stali ocynkowanej**. Dzięki temu wentylator nadaje się również do zastosowań w strefach przybrzeżnych
Połączenie niezawodnej konstrukcji obudowy i silnika zapewnia zminimalizowanie konieczności konserwacji wentylatorów i umożliwia ich długą, **nieprzerwaną pracę**.

Wydajność

Zoptymalizowany pod kątem hałasu wirnik wraz z **wysokosprawnym** silnikiem z wirującą obudową zostały zaprojektowane tak, by zapewnić **maksymalną wydajność** przy **minimalnym zużyciu energii.**

Akcesoria

Wentylatory DVC/DVCI mogą być dobierane wraz z różnego rodzaju **akcesoriami**, takimi jak podstawy dachowe, ramy uchylne, tłumiki itp.

Cechy

Budowa

Obudowa wykonana jest z **aluminium odpornego na działanie wody morskiej**. **Rama podstawy** wykonana ze **stali ocynkowanej** ze zintegrowanym stożkiem wlotowym.
Zintegrowana osłona przed ptakami wykonana z ocynkowanej stali malowanej proszkowo.
DVCI posiada **50 mm izolację akustyczną i termiczną z wełny mineralnej**.

Wirnik

W wentylatorach DVC/DVCI zastosowano wirnik **promieniowy** z **łopatkami zakrzywionymi do tyłu**. Są one wykonane z poliamidu (wielkość 190 - 225) lub polipropylenu (wielkość 315 do 710), **wyważone** dynamicznie i sparowane z odpowiednimi silnikami **EC** z **wirującą obudową**.

Silnik

Wentylatory DVC/DVCI dostarczane są z **silnikiem EC**. Silniki przystosowane są do pracy z częstotliwością **50Hz** i **60Hz**.

Ochrona silnika

Silniki **EC** posiadają **zintegrowane** elektroniczne zabezpieczenie **termiczne**, w tym **zabezpieczenie przed zablokowaniem wirnika** i **soft-start**.

Kontrola

Wentylatory **DVC/DVCI-S** dostarczane są z **wbudowanym potencjometrem** do regulacji punktu pracy oraz mogą być sterowane zewnętrznym **sygnałem 0-10V**.
DVC/DVCI-P z wbudowanym zespołem regulatora ciśnienia do regulacji stałego ciśnienia.
Silniki EC w zależności od modelu wyposażone są również w komunikację **ModBus lub sygnalizację alarmu.**

Instalacja

DVC/DVCI są przeznaczone do **montażu na zewnątrz**

Dane techniczne

Dane nominalne		
Napięcie (nominalne)	400	V
Częstotliwość	50;60	Hz
Zasilanie	3~	
Moc pobierana (P1)	2686	W
Moc wejściowa kW	2.686	kW
Prąd pobierany	4.02	A
Prędkość obrotowa	1703	rpm
Przepływ powietrza	maks. 10926	m^3/h
Maks. temp. przetłaczanego powietrza	maks. 40	°C
Maks. temp. przetłaczanego powietrza przy regulacji obrotów wentylatora	40	°C

Stopień ochrony / Klasyfikacja		
Stopień ochrony, silnik	IP55	
Klasa izolacji	F	

Zgodność danych z ErP		
Zgodność z ErP	ErP 2018	

Wymiary i masa		
Masa	78	kg

Inne		
Typ silnika	EC	

Charakterystyka

Charakterystyka

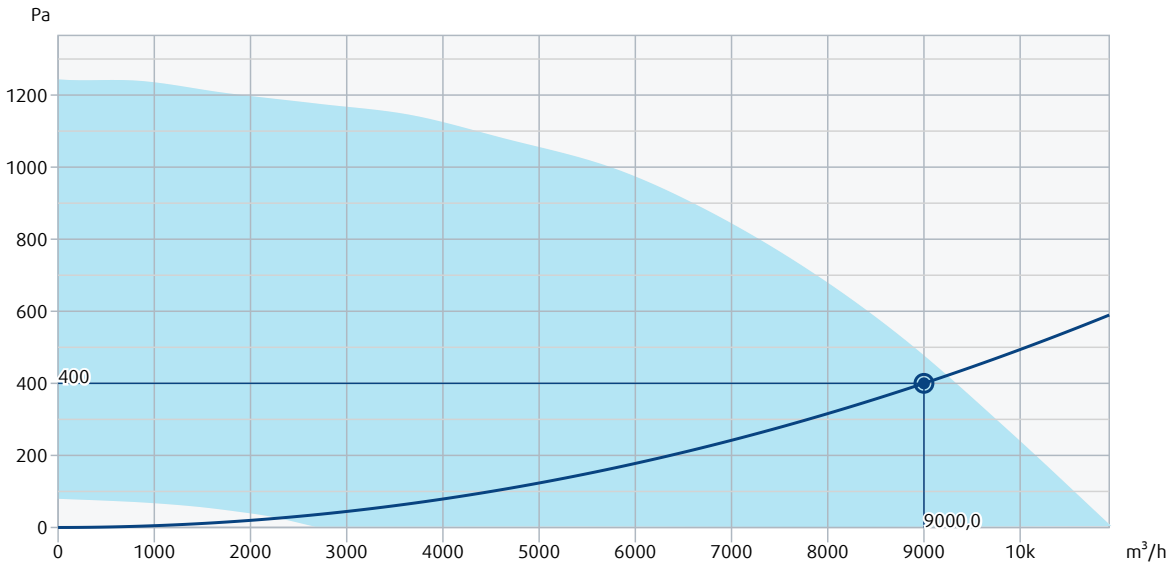

Dane hydrauliczne	
Wymagany przepływ powietrza	9000 m^3/h
Wymagane ciśnienie statyczne	400 Pa
Przepływ powietrza w punkcie pracy	9000 m^3/h
Ciśnienie statyczne w punkcie pracy	400 Pa
Gęstość powietrza	1,204 kg/m^3
Moc	2231,3 W
Prędkość obrotowa	1652 rpm
Prąd	3,36 A
SFP	0,893 $kW/m^3/s$
Napięcie sterujące	9,7 V
Napięcie zasilania	400 V

Poziom mocy akustycznej		63	125	250	500	1k	2k	4k	8k	Total
Wlot	dB(A)	60	71	74	75	75	73	70	79	83
Wylot	dB(A)	62	72	76	77	77	75	71	80	85
Poziom ciśnienia akustycznego z 3m (20m^2 Sabine)	dB(A)	-	-	-	-	-	-	-	-	78
Poziom ciśnienia akustycznego z 3m w polu swobodnym	dB(A)	-	-	-	-	-	-	-	-	64

Ekoprojekt

Ekoprojekt		
Zgodność z ErP	2018	
Kategoria urządzenia	System wentylacyjny przeznaczone do budynków niemieszkalnych SWNM	
Rodzaj napędu	Układ bezstopniowej regulacji prędkości obrotowej	
Deklarowany typ urządzenia	Jednokierunkowy system wentylacyjny JSW	
Rodzaj Układu odzysku ciepła	Brak	
Sprawność cieplna odzysku ciepła (JSW)	Nie dotyczy	
Znamionowe natężenie przepływu, q nom	1.8211	m^3/s
Znamionowy pobór mocy, P nom.	2.685	kW
Znamionowe ciśnienie zewnętrzne, Ps nom.	904	Pa
Sprawność wentylatora	61.3	%
Stopień zewnętrznych przecieków powietrza	0	%
Poziom mocy akustycznej (LWA)	77	dB(A)

Wymiary

DVSI/DVCI	A	B	C	D	E	F	ØG	ØH	I
560-630	1317	1134	600	943	8xM8	750	20	14(4x)	605

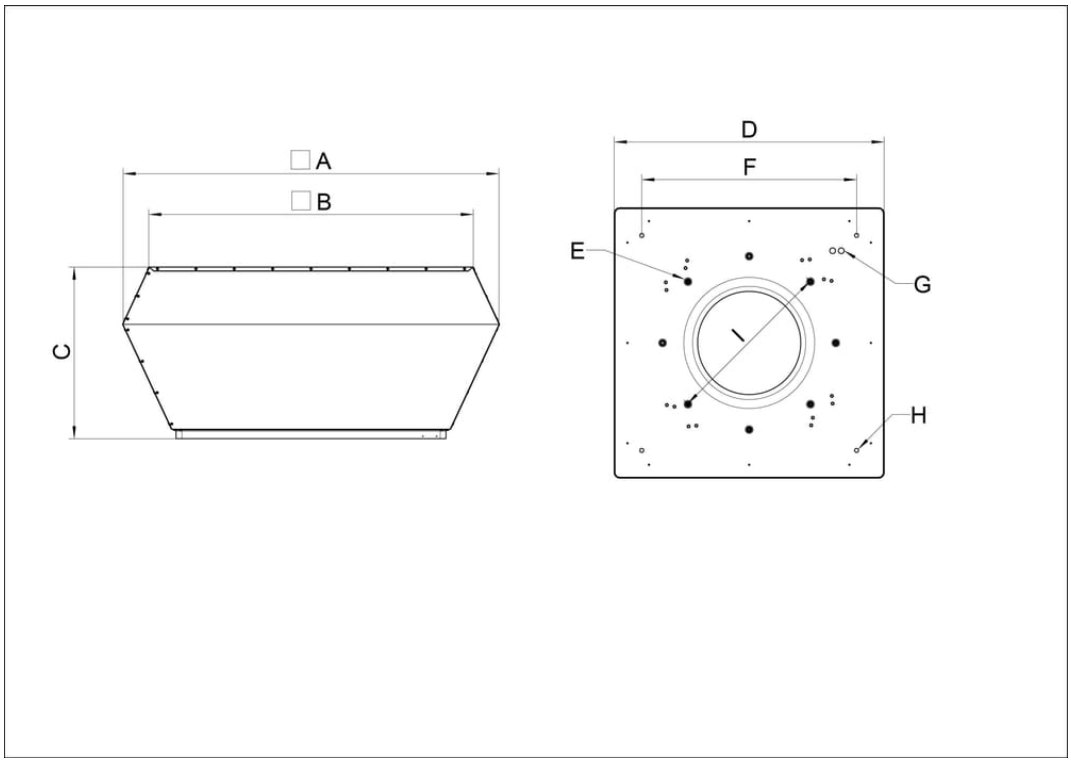

Schemat połączeń

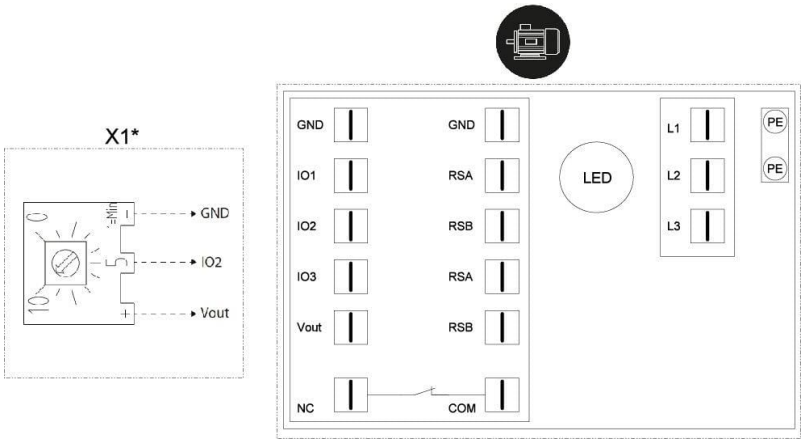

Accessories

- ASF 560/630 (9570)
- ASS 560/630 (9577)
- EC-Basic-CO2/T (24808)
- EC-Basic-T (24805)
- EC-Selektor (9908)
- FTG 560/630 (30509)
- IR-24-P (6995)
- MTP 20, 0-10V (310220)
- REV-5POL/05 EC (35757)
- S-5EC-2 (449084)
- SSD 560/630 (9564)
- TDA 560/630 (304815)
- TG 940-1230 A30 (5090)
- VKM 560/630 (9557)
- ASK 560/630 (300908)
- CO2RT-R-D (6993)
- EC-Basic-H (24807)
- EC-Basic-U (24806)
- FDS 560/630 (9552)
- HR1 higrostat pomieszczeniowy (215150)
- MTP 10 (32731)
- MTV-1/010 (30650)
- RT 0-30 (5151)
- SDS 560/630 (3781)
- SSS 560 (30079)
- TFR (5158)
- TG 940-1230 A60 (5091)
- VKS 560/630 (9545)

Dokumentacja

- EBM MODBUS Version 6.3 EN
- Instrukcja instalacji, eksploatacji i konserwacji_005
- MOUNTING_INSTRUCTIONS_MLR_ROOF_FAN.PDF